Kecmark
科创标识打标更清晰

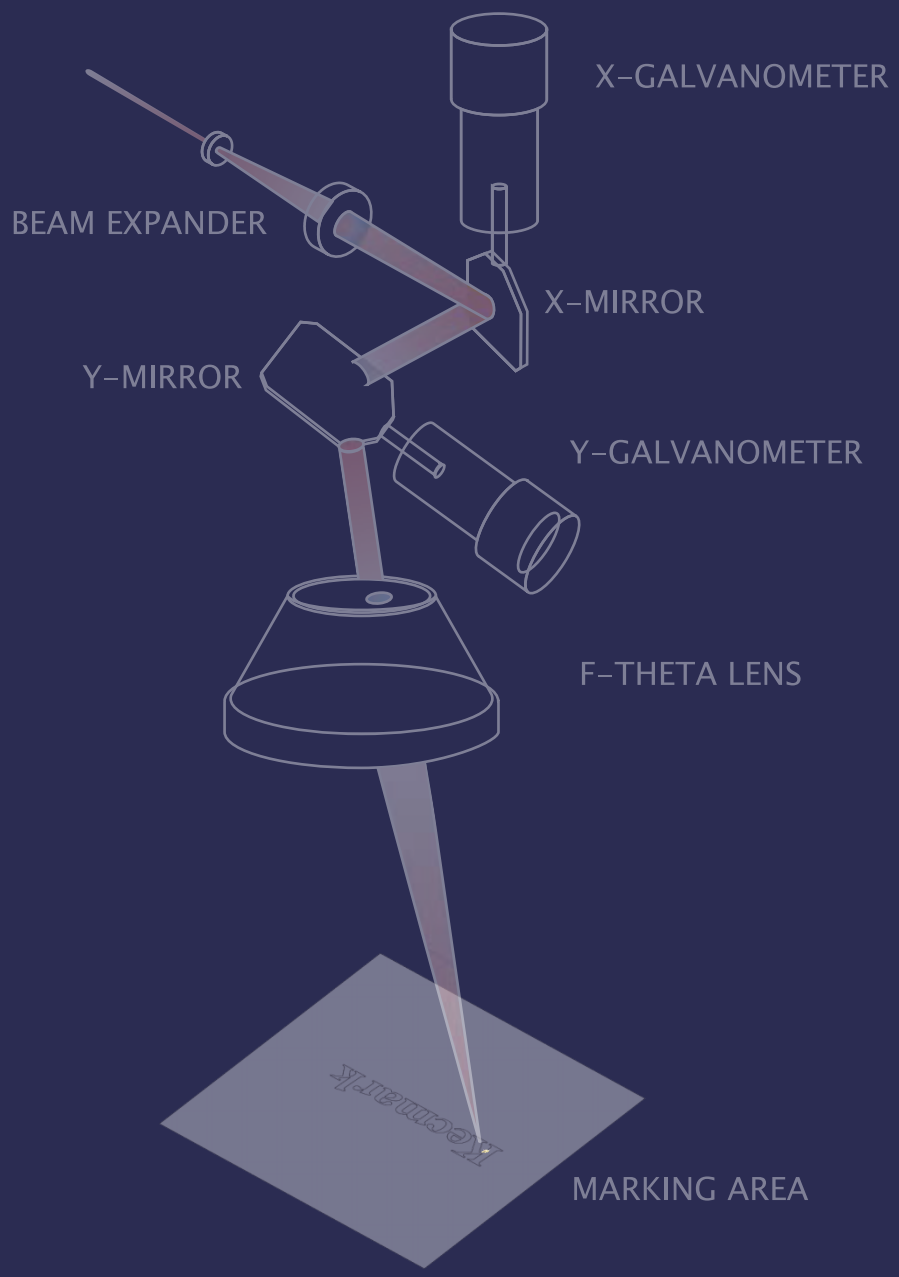

科创标识
打标更清晰

Kecmark

紫外激光打码机–UV系列

在敏感材料上进行高对比度标记

UV激光的波长为基本波长激光（1064 nm）的1/3（355 nm），且属于紫外线区域，因此称它为“UV激光打码机”。紫外激光更容易被大多数材料吸收，可以在不产生热损伤的情况下进行标记，这种方式被称为“Cold Marking”。

PET包装生产商正越来越多地使用“薄壁”PET以试图降低成本和减少浪费，这对激光标识造成了困难，有被烧穿的风险。而选择UV激光打码机可解决这一难题。同时，在强化药品管理的相关法律法规背景下，油墨喷码转为激光刻印方式的实例也在增多。

最终效果取决于材质和标识内容等

产品优势

- 可在HDPE/LDPE上标记高分辨率、高对比度编码，无需任何添加；
- 光斑最小尺寸是0.8毫米，标记复杂内容同样具有视觉影像可读性；
- 由于UV激光是“冷光源”，可减少粉尘量，并减少异味气体的产生；
- 标准IP54防护等级，适用于多尘和潮湿的严苛环境中持续稳定运行；
- 通过光化学效应，可在物体表面形成永久性颜色变化，不会影响材料本身。

技术参数	UV803i	UV805i	UV810i
标识特性			
标识方向	0-360° 全方位		
标识区域	标准100*100mm（可定制）		
划线速度	划线速度最快可达20m/s		
标准工作距离	255~265mm		
光斑大小	0.8mm（±0.2mm）		
打标内容	一维、二维条码、图标、中英文及数字		
激光器			
类型	紫外纳秒级固体激光器		
脉冲频率范围	10~200KHz		
扩束镜	6倍（可定制）		
功率	3W	5W	10W
波长	355nm		
激光等级	4类激光产品~符合IEC60825-1标准		
界面/接口			
操作界面	10寸全彩触控屏		
通信接口	RJ45、RS232、RS485、USB、SD卡		
运行环境			
额定电压	200~240V 50/60Hz		
整机功率	≤1KW（包括水箱）		
防护等级	标准IP54（可定制）		
冷却方式	风冷/水冷		水冷
环境温度	-20~65℃		
湿度范围	相对湿度＜80%，非冷凝		
产品质量	光路重量：21.3Kg 电源重量：8.4Kg 水箱重量：29.5Kg		

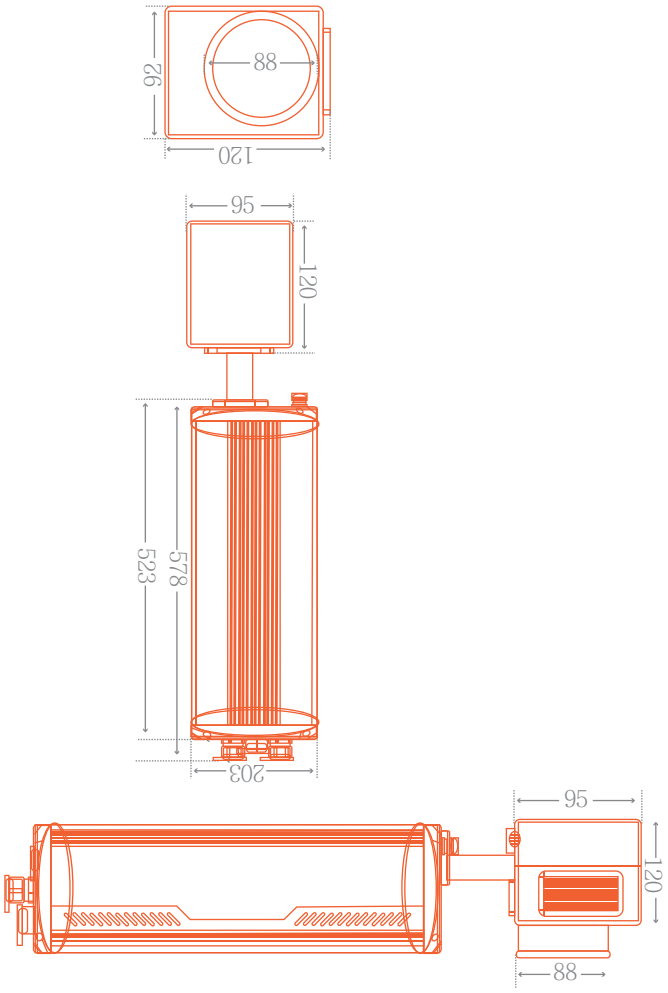

长度单位（mm）

科创标识
打标更清晰

Kecmark

光纤激光打码机-KF系列

可在坚硬材质上实现高对比度标记

光纤激光打码机为满足在中等或高速生产线上标记坚硬、高密度包装材料而设计，比如在金属零部件、电子产品外壳、电线电缆、易拉罐以及塑料瓶盖上进行标记。

标记速度最快可达20米/秒（最终速度取决于材质和标记内容），用户可在110-275mm多种工作距离中进行选择，从而在包装线的物理限制范围内更好的工作。

高功率光纤激光打标机非常适用于高磨损产品，如发动机部件、滚珠轴承、制动系统及挤压产品和电缆，清晰的标记对比度和耐用性确保编码在整个生命周期内都十分清晰可读。

最终效果取决于材质和标识内容等

产品优势

- 激光源的使用寿命更长，平均无故障（MTBF）可使用10万小时；
- 空气冷却激光源几乎无需维护，无易损件，大幅减少停机时间；
- 标准100*100标记区域，以及高打标精度和边缘锐度实现更高的吞吐量；
- 标准IP54防护等级，能够在多尘和潮湿的严苛环境中持续稳定运行；
- 多种工作距离可选，0~360度打印头安装方向，生产线集成更加灵活。

技术参数	KF720i	KF730i	KF750i
标识特性			
标识方向	0-360° 全方位		
标识区域	标准100*100mm（可定制）		
划线速度	划线速度最快可达20m/s		
标准工作距离	110-275mm（可定制）		
光斑大小	5.7-8mm		
打标内容	一维、二维条码、图标、中英文及数字		
激光器			
类型	光纤调Q脉冲激光器		
脉冲频率范围	30~60KHz		
调节空间	一维、二维、三维（可选）		
功率	20W	30W	50W
波长	1064nm		
激光等级	4类激光产品~符合IEC60825-1标准		
界面/接口			
操作界面	10寸全彩触控屏		
通信接口	RJ45、RS232、RS485、USB		
运行环境			
额定电压	200~240V 50/60Hz		
整机功率	≤500W		
防护等级	标准IP54（可定制）		
冷却方式	风冷		
环境温度	0~40℃		
湿度范围	相对湿度＜70%，无冷凝		
产品质量	光路重量：3.75Kg 电源重量：18.1Kg		

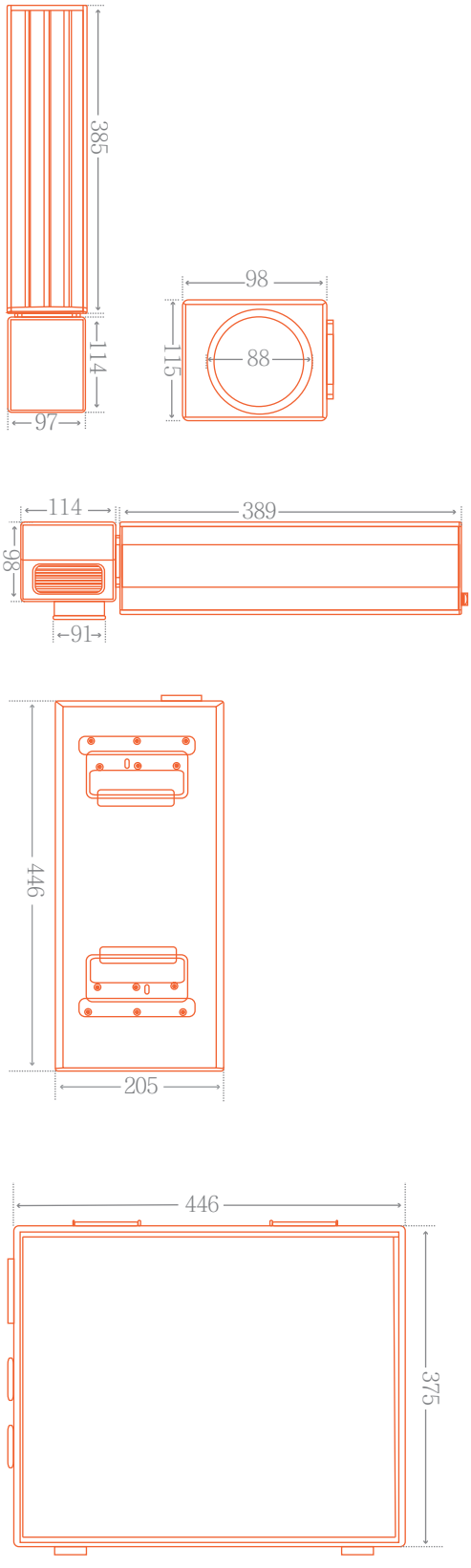

长度单位（mm）

科创标识
打标更清晰

Kecmark

CO2激光打码机-KC系列

在不同材质上实现高质量编码

CO2 激光器是用二氧化碳气体作为介质的气体激光器，用于产品打标。划线速度最快可达20米/秒（最终速度取决于材质和标记内容），非常适用于在不同材质上（包括纸板、玻璃、金属涂层、纸质标签、PET和其他塑料材料）提供始终如一的高质量编码。

CO2激光打标机系列产品提供多种波长选项，有助于找到满足实际应用需求的理想解决方案。

9.3 微米：特别适用于在 PET 塑料（通常是饮料产品）上进行标识

10.2 微米：适用于许多化妆品和药品应用中常用的覆膜纸盒。

10.6 微米：适用于大部分标准包装消费品应用，如纸、塑料、木制品和玻璃等。

产品优势

- 空气冷却激光源几乎无需维护，大幅减少停机时间；
- 激光源的使用寿命更长，平均无故障（MTBF）可使用4万小时；
- 标准100*100标记区域，以及高打标精度和边缘锐度实现更高的吞吐量；
- 标准IP54防护等级，能够在多尘和潮湿的严苛环境中持续稳定运行；
- 多种工作距离可选，0~360度打印头安装方向，生产线集成更加灵活。

最终效果取决于材质和标识内容等

技术参数	KC303i	KC301i	KC330i
标识特性			
标识方向	0-360° 全方位		
标识区域	标准100*100mm（可定制）		
划线速度	划线速度最快可达20m/s		
标准工作距离	165mm		
光斑大小	1.8mm（±0.2mm）		
打标内容	一维、二维条码、图标、中英文及数字		
激光器			
类型	密封式 CO2 射频激光器		
脉冲频率范围	0~25KHz		
扩束镜	4倍（可定制）		
功率	30W		
波长	9.3μm	10.2μm	10.6μm
激光等级	4类激光产品~符合IEC60825-1标准		
界面/接口			
操作界面	10寸全彩触控屏		
通信接口	RJ45、RS232、RS485、USB、SD卡		
运行环境			
额定电压	200~240V 50/60Hz		
整机功率	≤300W		
防护等级	标准IP54（可定制）		
冷却方式	风冷		
环境温度	5~40℃		
湿度范围	相对湿度＜90%，无冷凝		
产品质量	光路重量：13.75Kg 电源重量：7.9Kg		

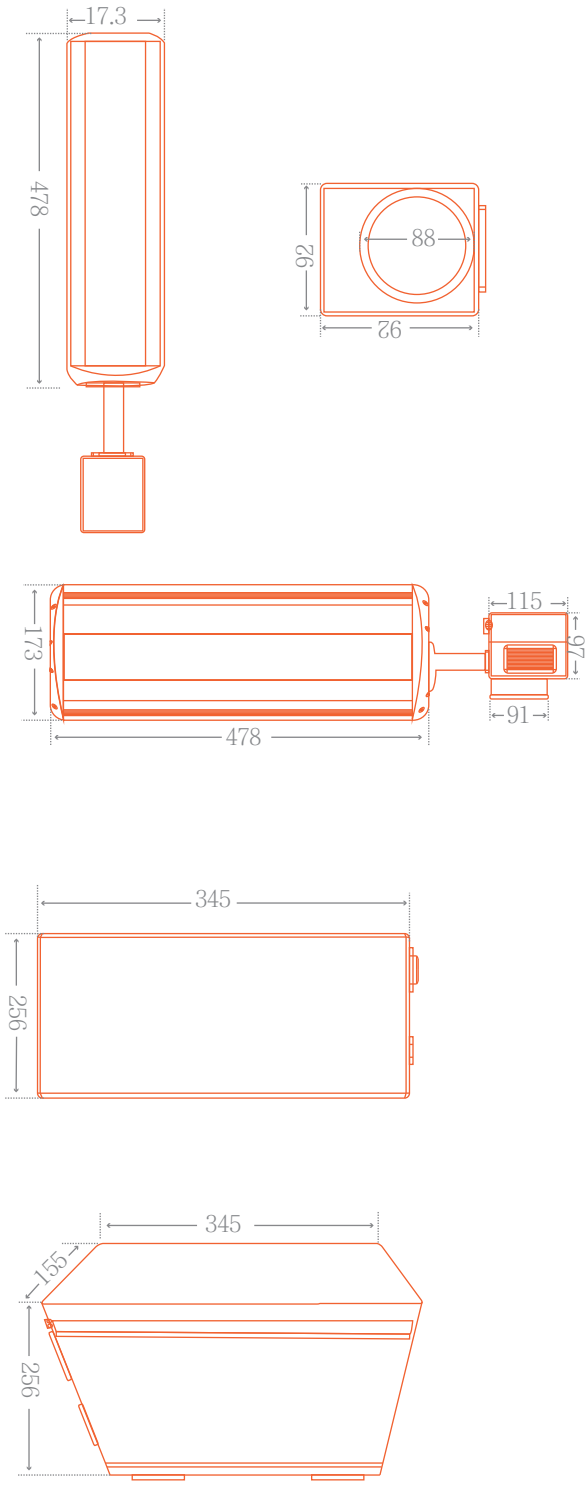

长度单位（mm）

科创标识
打标更清晰

Kecmark

油墨喷码机–KM710

满足大部分行业基本编码需求

710采用连续喷码技术，能够为食品、饮料、医药、化妆品和电子行业喷印一维、二维条码、用户自定义微标、中英文及数字等高质量内容。最多可实现4行喷印，最快速度可达7.5m/s。

整机达到IP65工业防尘等级，机身采用了不锈钢加工程塑料设计，较高的防护标准以及紧凑的结构易于投入各种生产线使用。墨路系统和电控系统完全分离，避免了墨水泄露对电路造成损伤。

周围环境、温度、油墨粘度等变化会影响打印使用的油墨粒状态。

Kecmark系列喷码机会实时监测油墨粒子状态，用户可根据需要调节到稳定状态。使喷码不受环境的影响，打印始终保持清晰。

最终效果取决于基材、墨水、喷印距离等

建议预防性维护保养时间：每8000小时　喷嘴清洗周期：3个月

产品优势

- 系统可设置存储68个指令行，用于在产品转换时实现快速检索；
- 用户界面上快速创建或通过SD 卡接口直接上传需打印的标识内容；
- 开关机自动快速清洁打印头，实现更少的溶剂使用量和维护时间；
- 具有自动粘度修正功能，将过高或过低浓度的墨水校准到指定值。

技术参数→KM710

喷码特性	
喷印方向	360° 全方位
喷印性能	1-3行~（7*5点阵） 1-4行~（5*5点阵）可定制
列阵配置	5*5、9*7、16*11、16*16、 7*5、12*9、19*14、24*17、12*12（中文）
喷印距离	2~20mm（最佳10mm）
字符高度	1~12mm
喷印速度	最大速度7.5m/s（5*5点阵）
喷头管长	超柔，长度3m
信息储存	可达68条文体信息+50个图案信息
用户界面	
可喷字符	一维、二维条码、自定义微标、中英文及数字
操作界面	中文/英文
接口	
数据接口	SD Card
运行环境	
电气要求	AC100~240V 50/60Hz 60VA
整机功率	80W
防护等级	IP65
外壳	不锈钢+工程塑料
环境温度	0~45℃
环境湿度	相对湿度0~95%，不结露
产品重量	17Kg
外观尺寸	410*330*445mm
附件	
喷头	60μm宝石喷嘴（恒温喷头）
墨水/溶剂	高性能墨水500ml，高性能溶剂750ml

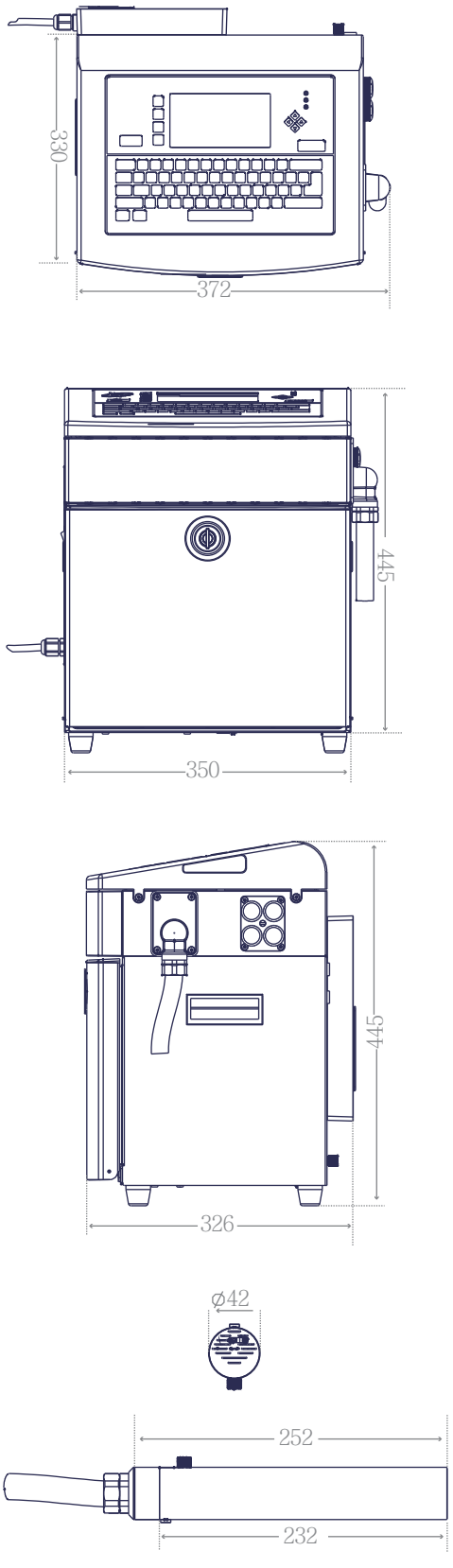

长度单位（mm）

科创标识
打标更清晰

Kecmark

油墨喷码机–KM720

适用于深色材料上的喷码使用

720系列白墨喷码机使用颜料墨水，同时提供可靠的喷印效果，对诸如塑料线缆、橡胶管和彩色玻璃等表面执行始终一致的高对比度喷码作业。最多可实现5行喷印，最快速度可达5.8m/s。

喷码机采用的多处过滤器、高质量电池阀，混合缸内的独立地搅拌系统，以及独特的清洁系统在每次开关机时会自动清洁喷头和导管，可最大限度地减少机器的故障率和墨路堵塞，同时提升喷印质量。

整机达到IP55防护等级，机身采用了不锈钢设计，同时将墨路系统和电控系统完全分离，避免墨水泄露对电路造成损伤。

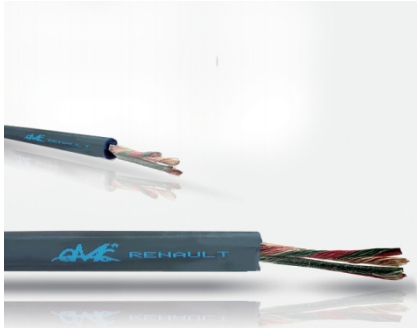

最终效果取决于基材、墨水、喷印距离等

建议预防性维护保养时间：每8000小时

喷嘴清洗周期：3个月

产品优势

- 在多种表面上（PVC、PE、LSZH、PP等）均呈现高对比度和高附着力；
- 黑色、白色、蓝色、红色和黄色，以及具有隐形功能的蓝色油墨可供选择；
- 标识具有快干、抗迁移、抗冷冻、抗油污、适合潮湿环境、抗硫化等特性；
- 系统可预设68个指令行或通过SD 卡接口直接上传，用于产品转换快速切换。

技术参数→KM720

喷码特性	
喷印方向	360° 全方位
喷印性能	1-3行~（7*7点阵） 1-4行~（5*5点阵）可定制
列阵配置	5*5 、9*7、16*11、16*16、 7*5 、12*9、19*14 、24*17、12*12（中文）
喷印距离	2~30mm（最佳10mm）
字符高度	1~15mm
喷印速度	最大速度5.8m/s（5*5点阵）
喷头喉管	超柔，长度3m
信息储存	可达68条文体信息+50个图案信息
用户界面	
可喷字符	一维、二维条码、自定义微标、中英文及数字
操作界面	中文/英文
接口	
数据接口	SD Card
运行环境	
电气要求	AC100~240V 50/60Hz 60VA
整机功率	80W
防护等级	IP55
外壳	不锈钢
环境温度	0~45℃
环境湿度	0~95%，不结露
产品重量	17Kg
外观尺寸	433*337*535mm
附件	
喷头	60μm宝石喷嘴（恒温喷头）
墨水/溶剂	高性能墨水500ml，高性能溶剂750ml

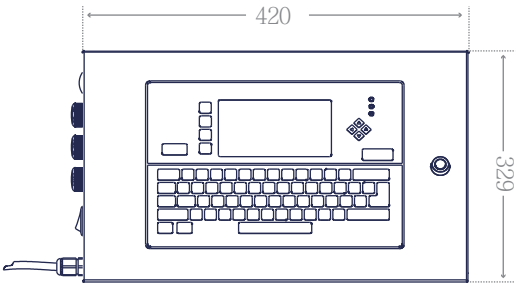

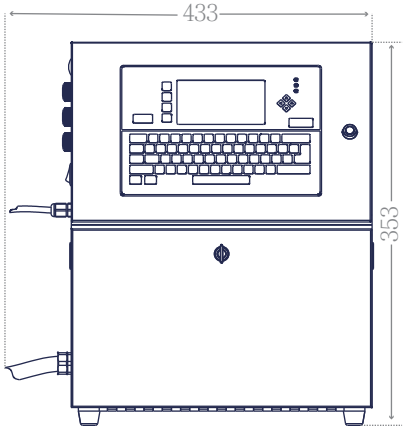

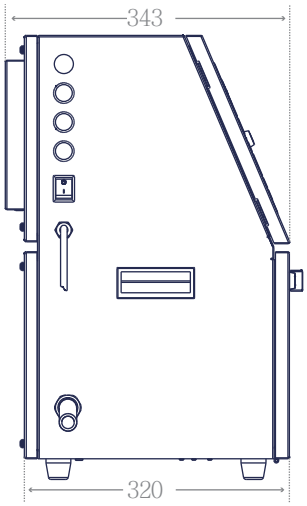

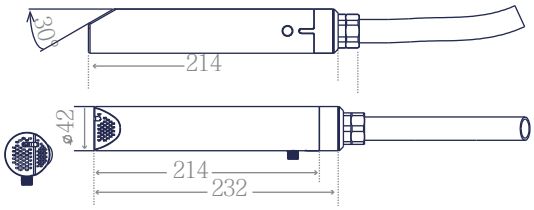

长度单位（mm）

科创标识
打标更清晰

Kecmark

油墨喷码机-KM760

30°斜角设计更贴合材质表面

760系列采用30°斜角设计更适应生产线需求，几乎能为所有行业提供喷印一维、二维条码、自定义微标、中英文及数字等高质量内容服务。最多可实现5行喷印，最快速度可达7.5m/s。

整机达到IP65工业防尘等级，机身采用了不锈钢加工程塑料设计，其较高的防护标准以及紧凑的结构易于投入各种生产线使用。墨路系统和电控系统完全分离，避免了墨水泄露对电路造成损伤。

周围环境、温度、油墨粘度等变化，会影响打印使用的油墨粒状态发生变化。集成的墨水控制系统实时监测油墨粒子状态，并可将其调节到稳定状态。使喷码不受环境的影响，打印始终保持清晰。

建议预防性维护保养时间：每8000小时 喷嘴清洗周期：3个月

最终效果取决于基材、墨水、喷印距离等

产品优势

- 系统可设置存储68个指令行，用于在产品转换时实现快速检索；
- 用户界上面快速创建或通过SD 卡接口直接上传需打印的标识内容；
- 开关机自动快速清洁打印头，实现更少的溶剂使用量和维护时间；
- 具有自动粘度修正功能，将过高或过低浓度的墨水校准到指定值。

技术参数→KM760

喷码特性	
喷印方向	360° 全方位
喷印性能	1–4行~（7*5点阵） 1–5行~（5*5点阵）可定制
列阵配置	5*5 、9*7、16*11、16*16、 7*5 、12*9、19*14 、24*17、12*12（中文）
喷印距离	2~30mm（最佳10mm）
字符高度	1~12mm
喷印速度	最大速度7.5m/s（5*5点阵）
喷头喉管	超柔，长度3m
信息储存	可达68条文体信息+50个图案信息
用户界面	
可喷字符	一维、二维条码、自定义微标、中英文及数字
操作界面	中文/英文
接口	
数据接口	SD Card
运行环境	
电气要求	AC100~240V 50/60Hz 60VA
整机功率	80W
防护等级	IP65
外壳	不锈钢+工程塑料
环境温度	0~45℃
环境湿度	相对湿度0~95%，不结露
产品重量	17Kg
外观尺寸	410*330*445mm
附件	
喷头	60μm宝石喷嘴（恒温喷头）
墨水/溶剂	高性能墨水500ml，高性能溶剂750ml

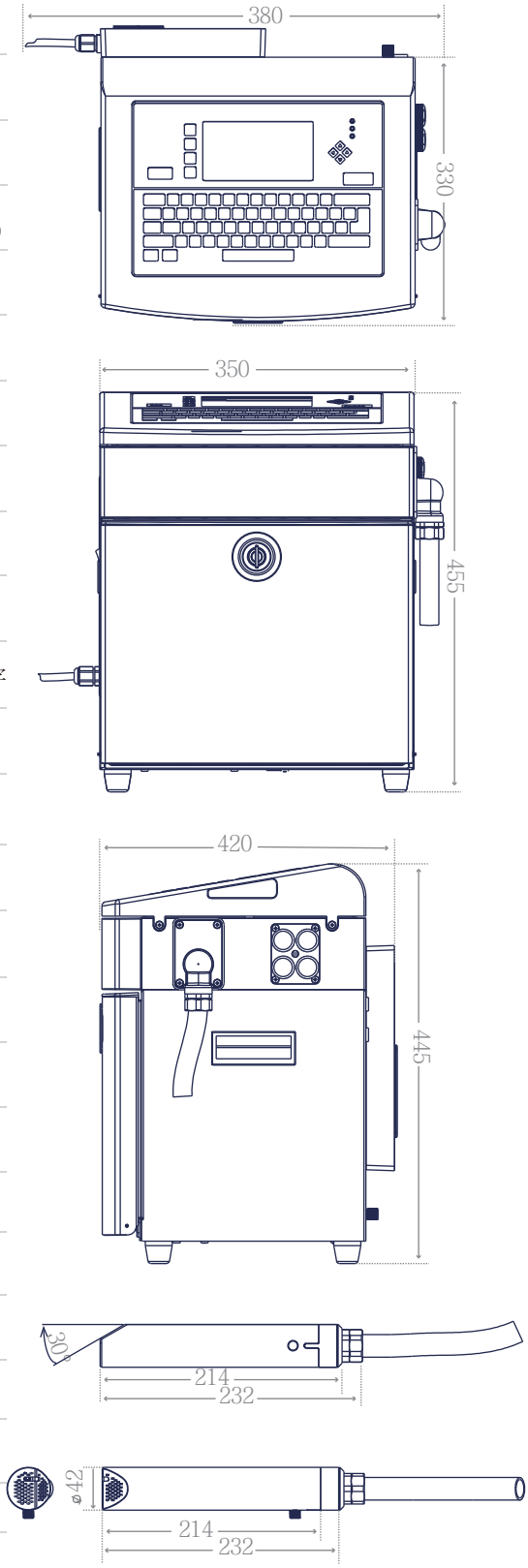

长度单位（mm）

科创标识
打标更清晰

Kecmark

油墨喷码机-KM800

Linux嵌入设计适用于智能化生产线

KM800系列采用Linux嵌入式的可靠性设计，能够在生产环境中持续运行，有助于减少生产线停工造成的损失；同时内置全新一代信息编辑器，支持手动拖放编辑功能，操作更便捷。该喷码机最多可实现5行喷印，最快速度可达7.5m/s。

采用连续喷码技术，能够为食品、饮料、医药、化妆品和电子等行业喷印高质量内容。匹配带有图标的高分辨率彩色触控屏，资料使用更加简单便捷，更换批次或产品时可进行快速编辑，无需重新键入或在多屏间浏览。

喷码机可通过USB一键备份、恢复全局数据，同时具有断电记忆功能。相较于700系列还增加了通信接口，可通过云服务端对喷码机进行远程监控和控制。

最终效果取决于基材、墨水、喷印距离等

建议预防性维护保养时间:每8000小时 喷嘴清洗周期:3个月

产品优势

- 模块化墨路设计无需任何维护，墨芯、墨盒及添加剂更换更便捷；
- 具有自动粘度修正功能，将过高或过低浓度的墨水校准到指定值；
- IP65防护等级，机身采用不锈钢设计，同时将墨路与电控系统分离；
- 7英寸高清触控屏支持在线编辑，喷码机内置帮助页面和安装视频。

技术参数→KM800

喷码特性

喷印方向	360° 全方位
喷印性能	1-4行~（7x5点阵） 1-5行~（5x5点阵）可定制
列阵配置	5*5、 9*7、16*11、24*17 7*5、12*9、19*14、32*22
喷印距离	2~30mm（最佳10mm）
字符高度	1~12mm
喷印速度	最大速度7.5m/s（5*5点阵）
喷头喉管	超柔，长度3m
内置系统	LINUX

用户界面

触屏尺寸	7 英寸高清显示屏
操作界面	LT-Touch 操作系统，支持多语言
可喷字符	一维、二维条码、自定义微标、中英文及数字

接口

数据接口	USB、RS485、Ethernet(仅限网络版）

运行环境

电气要求	AC100~240V 50/60Hz 60VA
整机功率	80W
防护等级	IP65
外壳	全304不锈钢+精密涂层
环境温度	0~45℃
环境湿度	相对湿度0~95%,不结露
产品重量	18Kg
外观尺寸	397*314*454mm

附件

墨水/溶剂	高性能墨水500ml，高性能溶剂750ml

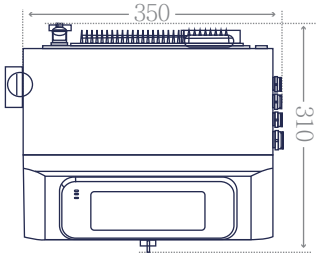

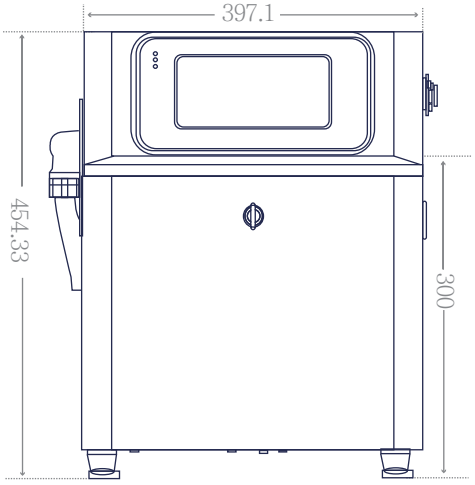

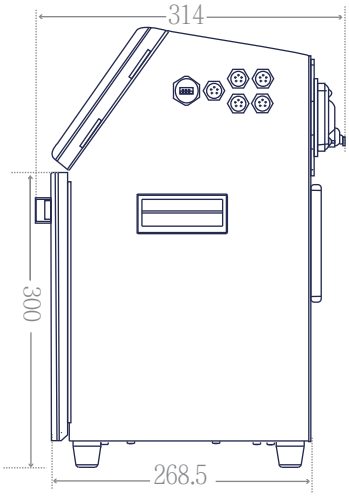

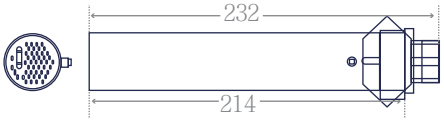

长度单位（mm）

Kecmark

科创标识打标更清晰

电话：400-1818-727
邮箱：info@kec-mark.com
地址：杭州·富阳区高科路198号创业园
www.kec-mark.com